AZURE DUVARDAN MUTFAK BATARYASI ÜSTTEN BORULU- 15681231

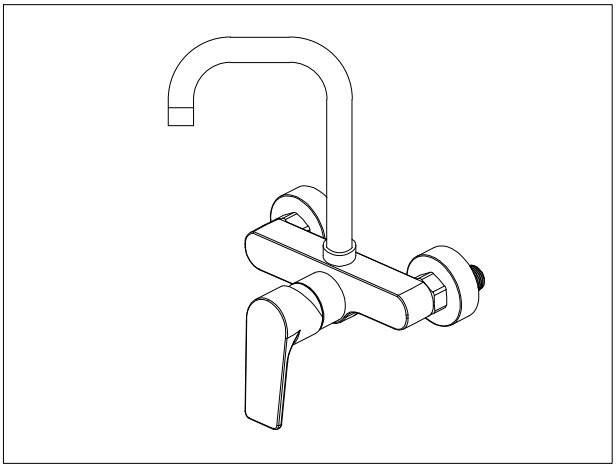

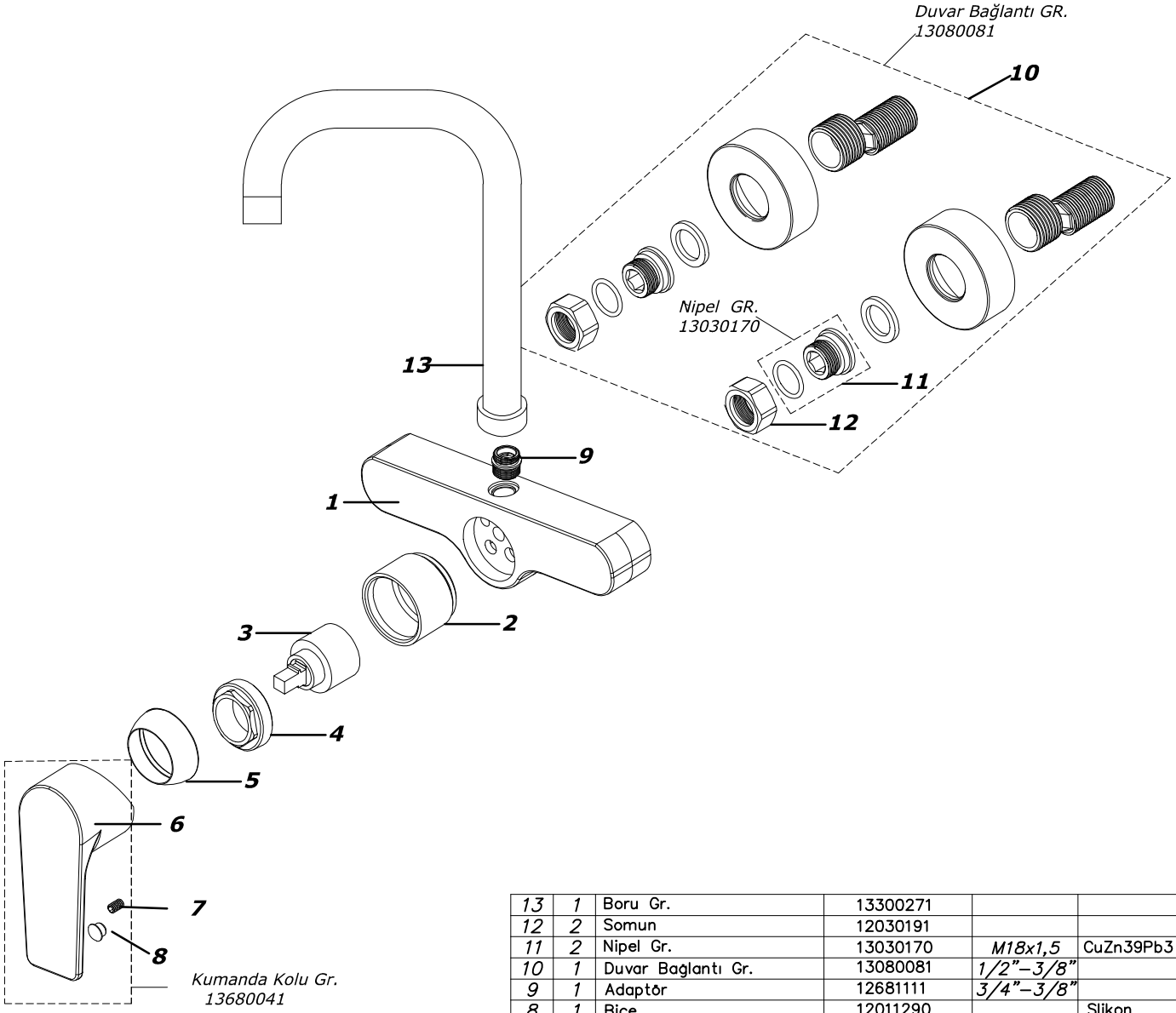

Sıra	Adet	Parça/Grup Adı	Kod No	Ölçü	Malzeme
13	1	Boru Gr.	13300271		
12	2	Somun	12030191		
11	2	Nipel Gr.	13030170	M18x1,5	CuZn39Pb3
10	1	Duvar Bağlantı Gr.	13080081	1/2"–3/8"	
9	1	Adaptör	12681111	3/4"–3/8"	
8	1	Bice	12011290		Slikon
7	1	Setuskur	12010490	M5x5	AISI–304
6	1	Kumanda Kol Gr.	13680041		Zamak
5	1	Kartuş Rozeti	12010381	M37x1,25	CuZn40Pb2
4	1	Baskı Somunu	12020360	M37x1,25	Plastik
3	1	Kartuş (Ayaksız)	12010110	ø35	
2	1	Kartuş Üst Gövde	12160671	M39X1,25–M37X1,25	CuZn40Pb2
1	1	Gövde	12680081		

Adell